OMARLIFT

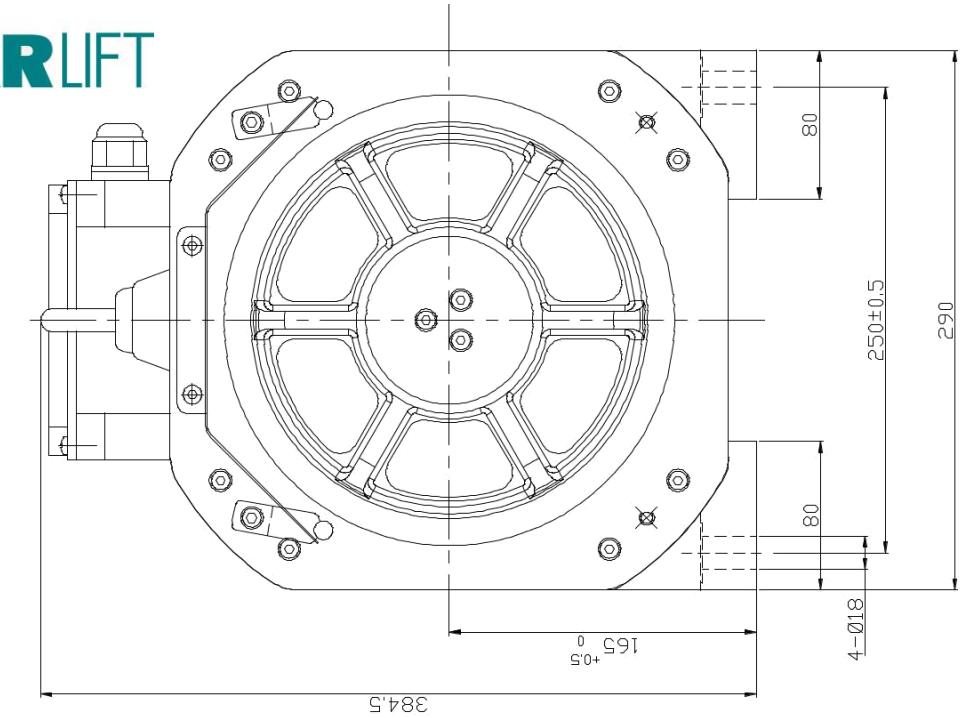
80
250±0.5
290
80
4-Ø18
165 +0.5 0
384.5

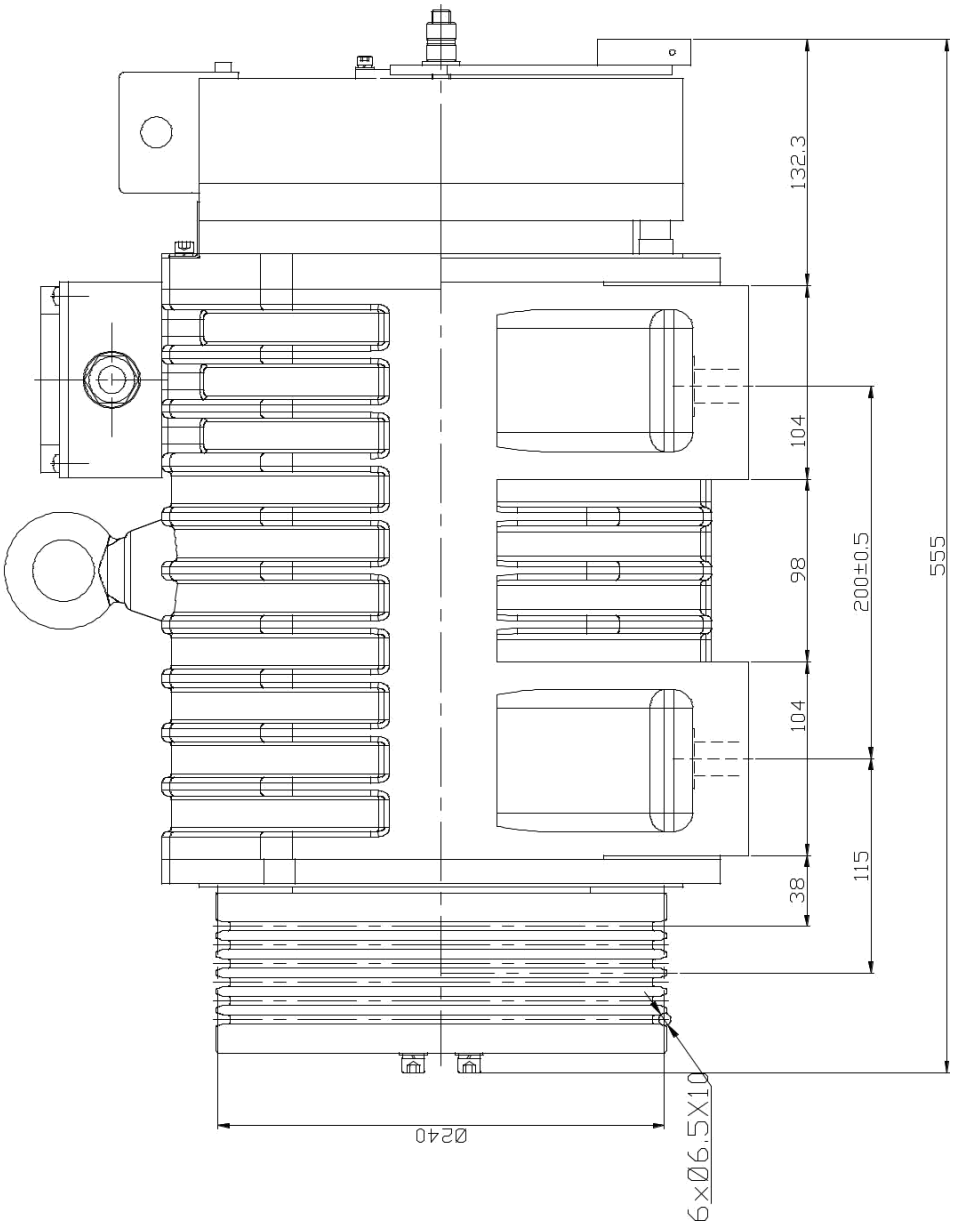
132.3
104
98
104
38
200±0.5
115
555
Ø240
6xØ6.5X10