OMARLIFT

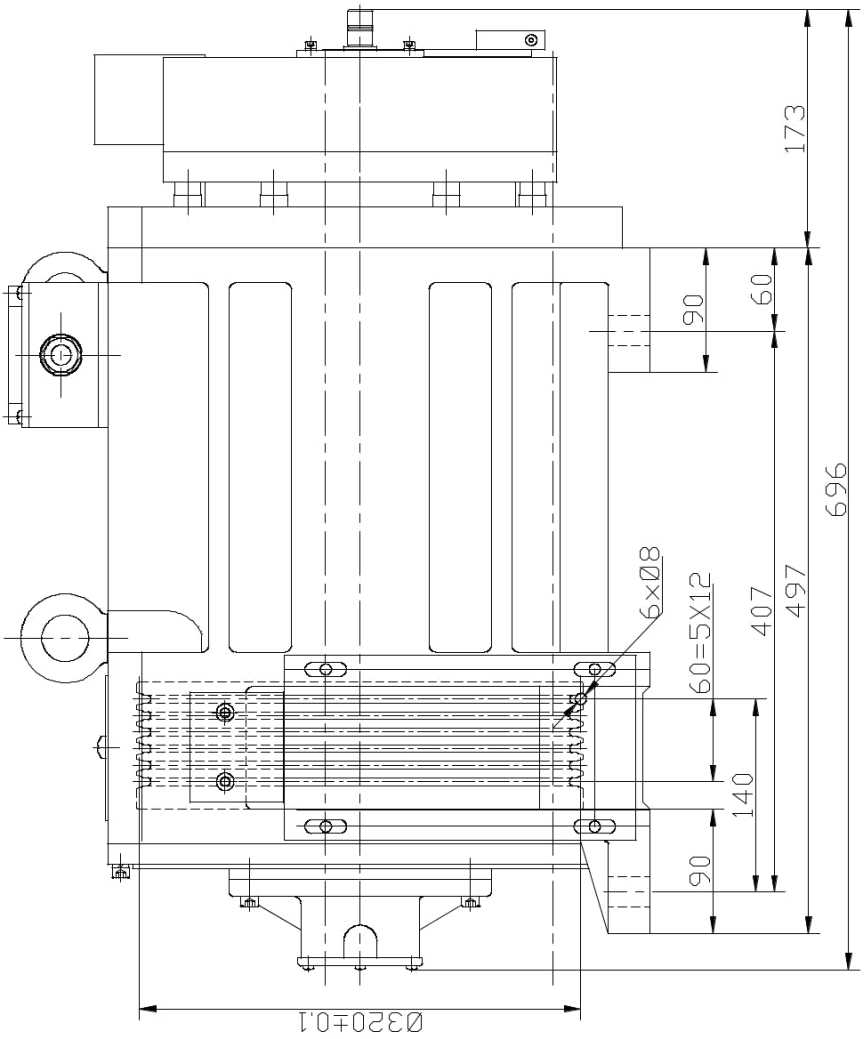
173
90
60
696
6×Ø8
60=5X12
407
497
140
90
Ø320±0.1

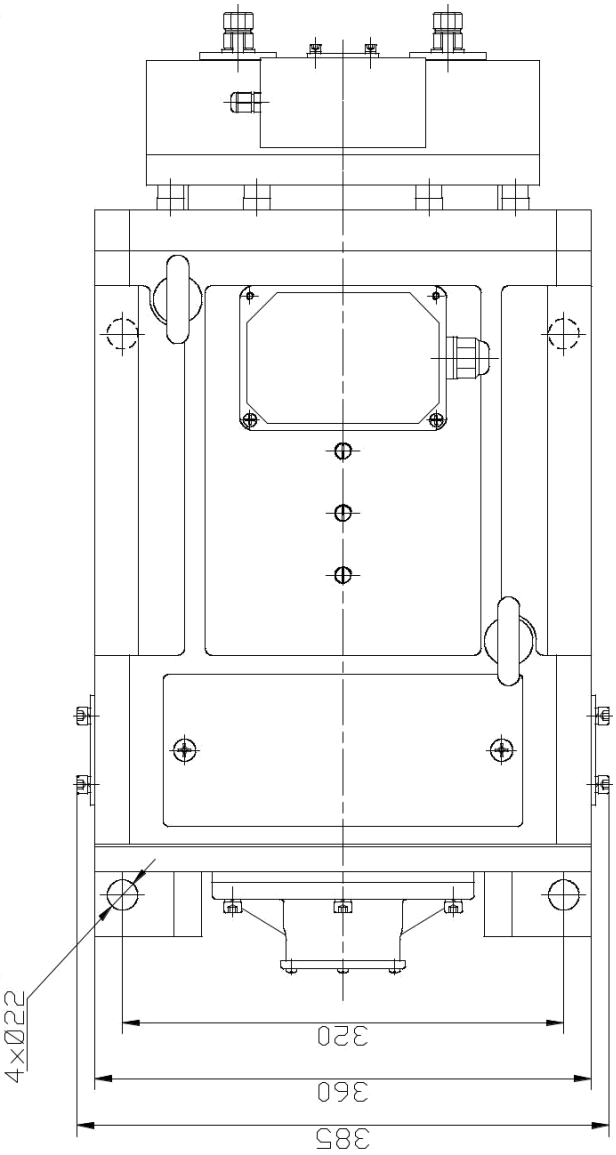
4×Ø22
320
360
385

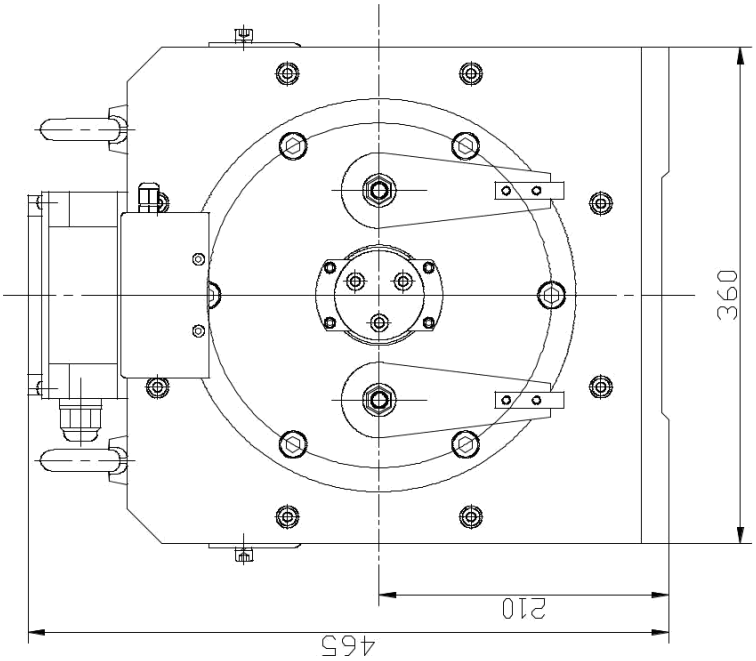
360
210
465

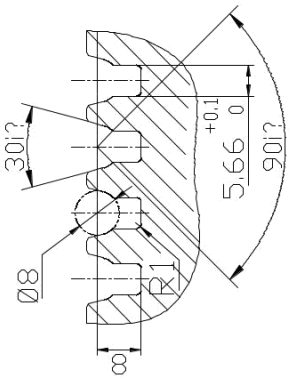
30°
Ø8
R1
5,66 +0,1 0
90°
8